Schalteingang 1-kanalig

Für einzelne Kontakte
PVC-Anschlußkabel 1 m

Stromversorgung erfolgt über die Sensorleitung
kein Netzteil erforderlich

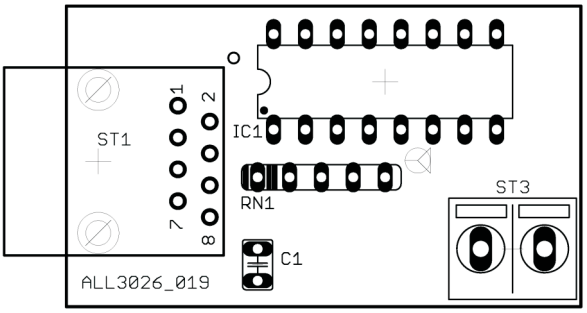

Anschluß:
Der zu überwachende Kontakt wird mit einem Kabel an die Schraubklemme ST3 angeschlossen. (links: Masse, rechts: 3.3 V mit 1000 Ohm Pullup) Es kann ein einfacher Schaltkontakt verwendet werden, oder ein Schalttransistor/Optokoppler.

Wenn kurze Kontakte sicher erkannt werden müssen, empfehlen wir den Schalteingang mit Impulsverlängerung ALL4026.
Für höhere Eingangsfrequenzen empfehlen wir den Impulszähler ALL3025.

Kompatibel mit:
ALL3000: ja
ALL3000RF: nein
ALL3418: nein
ALL3421: nein
ALL3651: nein
ALL4000: ja
ALL4001: ja
ALL4500: Ja
ALL5000: Ja

ALL4500/5000 Einstellungen:
Sensor Function: ID74 PCF8574 1-bit input
Chip Address: 7
Input Channels: 1
Output Channels: 0
ALL4000 Typ: 101